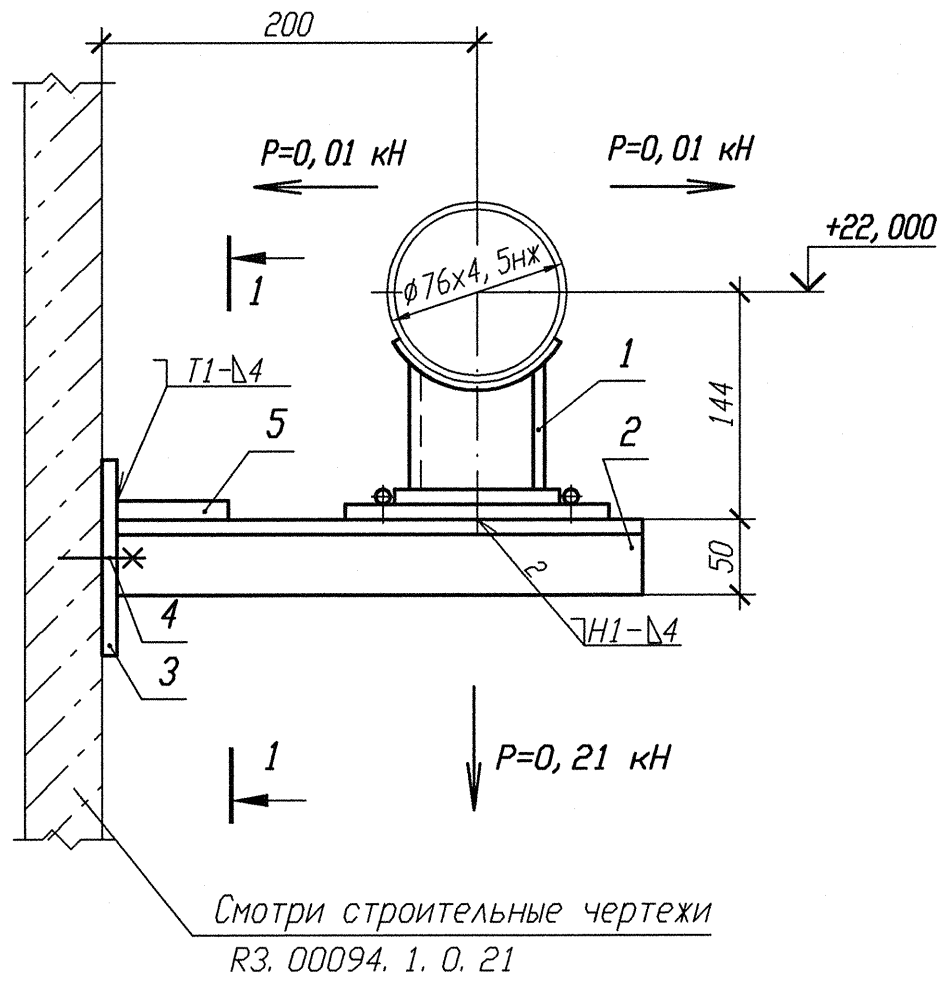

Спецификация деталей

Поз.	Обозначение	Наименование	Кол.	Материал	Масса, кг ед.	Масса, кг общ.	Примечание
1	04 ОСТ 34-10-623-93	Опора 76К	1	Сборный	3,24	3,24	
2	ГОСТ 8509-93	Уголок Б 50х50х5 l=260	2	Вст 3 сп 5 ГОСТ 535-2005	0,98	1,96	
3	10.377.01	Лист Б-ПН 4х140х80	1	ст 3 сп 5 ГОСТ 14637-89	0,35	0,35	
4	ГОСТ 28778-90	БСР 10х100 У3	2	Сборный	0,09	0,18	
5	ГОСТ 19903-74	Лист Б-ПН 4х100х100	1	ст 3 сп 5 ГОСТ 14637-89	0,31	0,31	
	ГОСТ 2246-70	Проволока		СВ-04Х19Н11М3			
	ГОСТ 9467-75	Электроды		УОНИИ 13/45			
				Итого:			6,04

РАЗРЕЗ 1-1

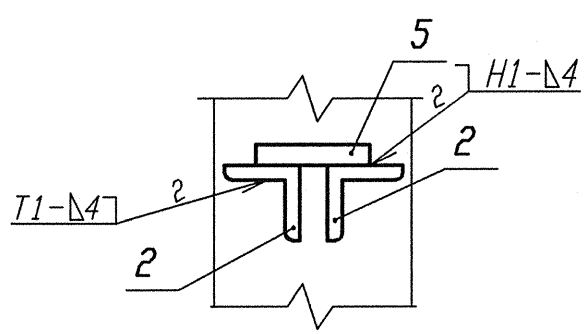

1 Привязку опоры смотри 3TS22Z23.
2 Сварку производить по ГОСТ 5264-80.
3 Сварку опоры с трубопроводом производить по ОСТ 34-10-623-93.
4 Максимальная нагрузка на опору дана с учетом сейсмического воздействия.
5 Отметка трубопровода подлежит уточнению в соответствии с уклоном трубопровода.
6 Изготовить один комплект.

АРХИВНЫЙ ЭКЗЕМПЛЯР

Изм.	Кол. уч.	Лист	N док.	Подп.	Дата
1	-	Зам.	102-12	-	-
Инженер		Соприф			24.12
Пров. вед. инж.		Веренцова			24.12
Пров. нач. гр.		Жук			24.12
Н. контр		Краснояров			22.12

Инв. № подл. R3.00783.1.0.11
Лист 215

R3.TS21.3012.011.01.00.039

Ростовская АЭС Блок 3

Реакторное отделение Негерметичная часть Трубопроводы системы очистки технологических сдувок	Стадия	Лист	Листов
	Р		1
Опора скользящая направляющая 3TS22Y084	ОАО "НИАЭП" 2012		

Инв. N подл. | Подп. и дата | Взам. инв. N
R3.00783.1.0.11

Формат А3